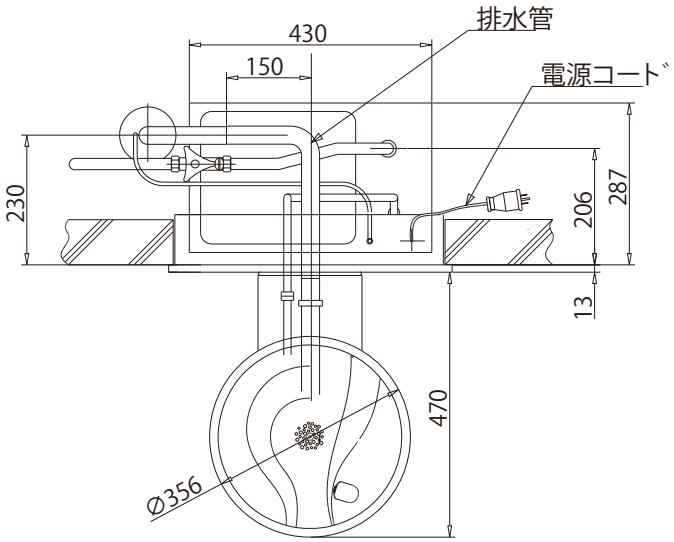
430
150
排水管
電源コード
230
206
287
13
470
∅356

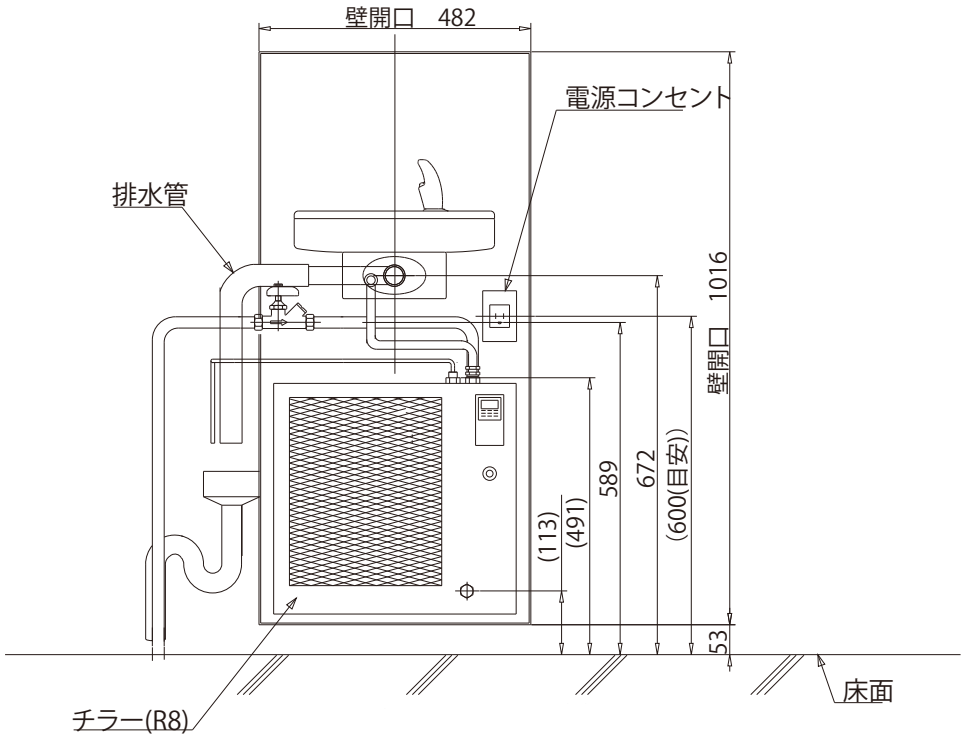
壁開口 482
電源コンセント
排水管
1016
壁開口
589
672
(600(目安))
(113)
(491)
53
床面
チラー(R8)

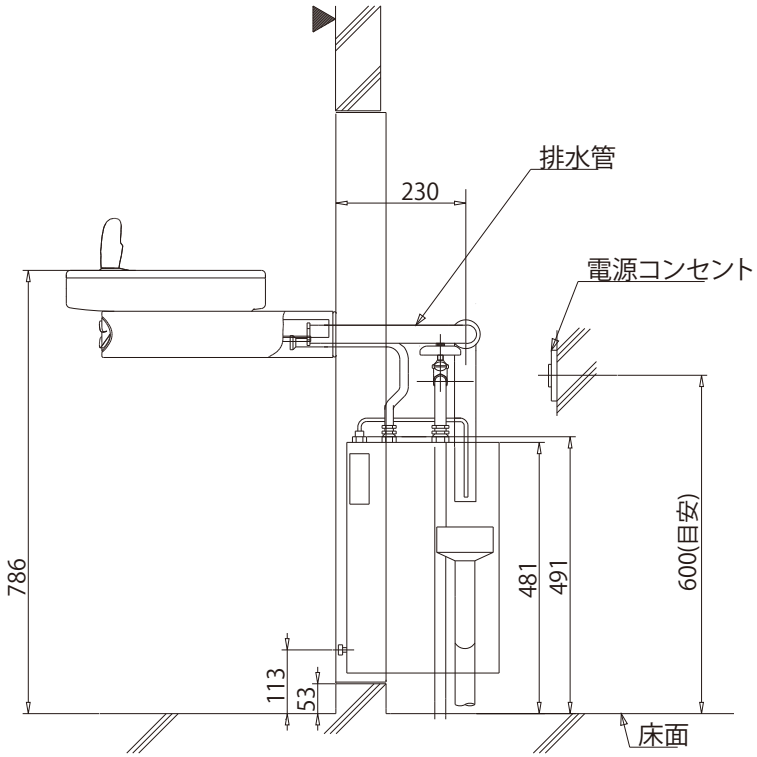
排水管
230
電源コンセント
786
481
491
600(目安)
113
53
床面