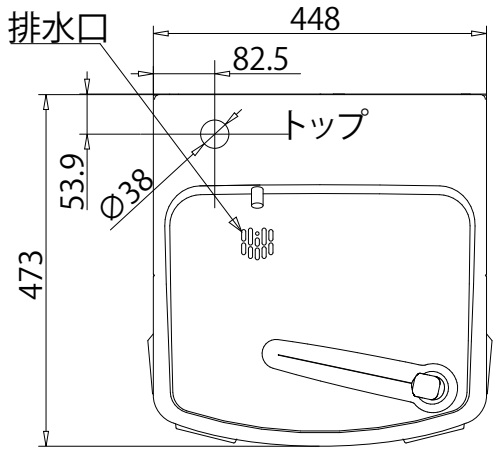
排水口
448
82.5
トップ
53.9
Ø38
473

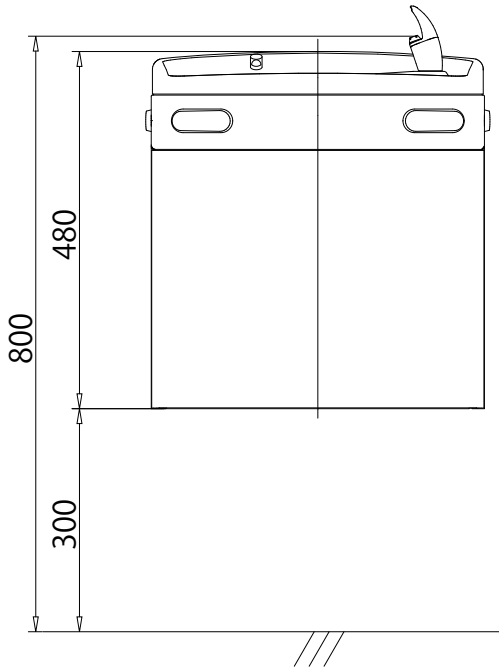
480
800
300

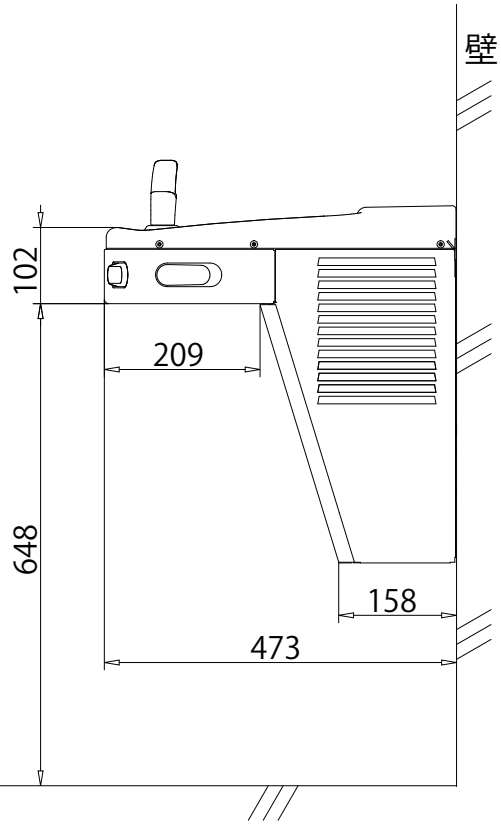
壁
102
209
648
158
473
床面